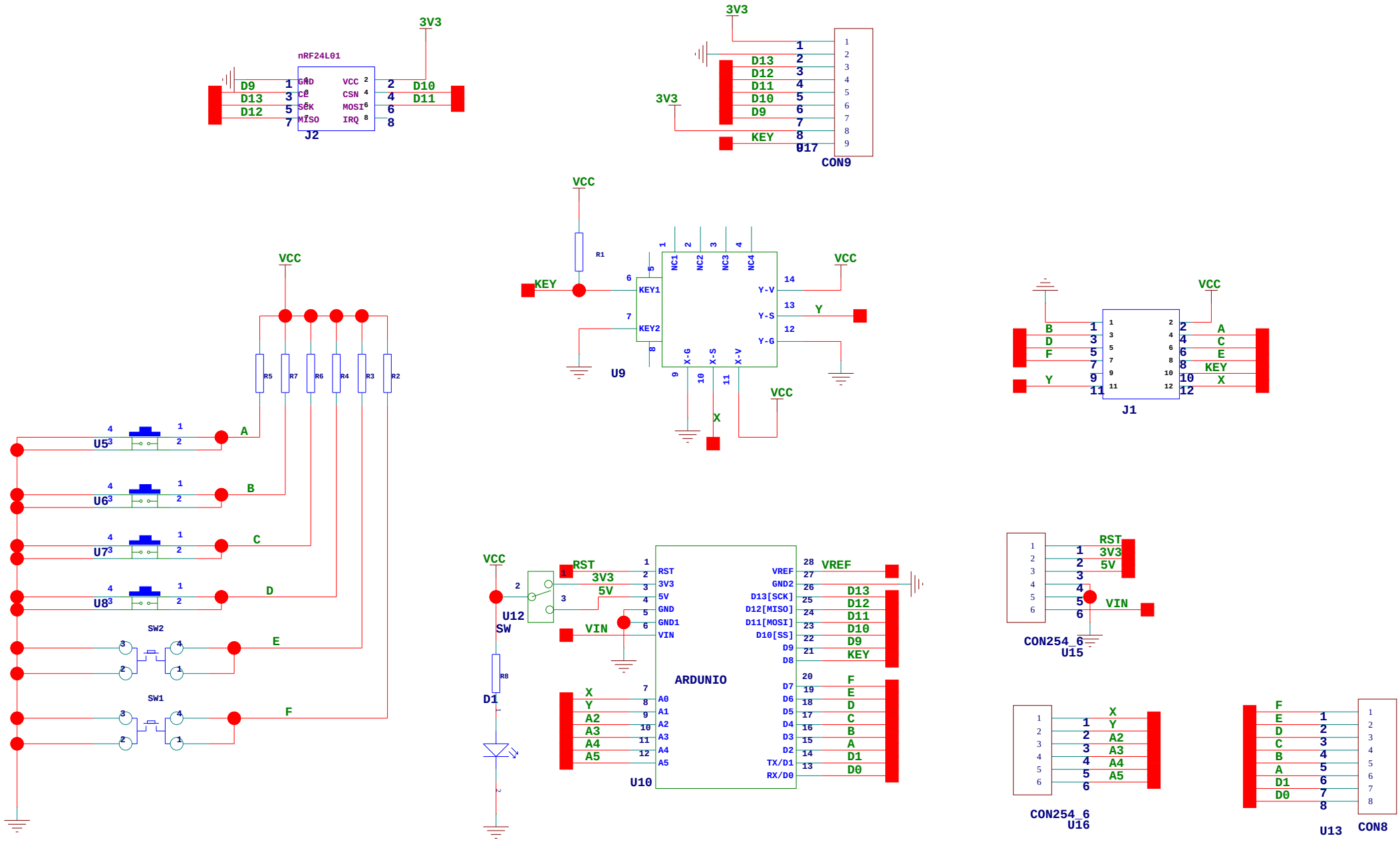
nRF24L01
J2
3V3
D9
D13
D12
GND
CE
SCK
MISO
VCC
CSN
MOSI
IRQ
D10
D11
CON9
KEY
D17
VCC
R1
KEY1
KEY2
NC1
NC2
NC3
NC4
Y-V
Y-S
Y-G
X-G
X-S
X-V
Y
X
U9
R5
R7
R6
R4
R3
R2
U5
U6
U7
U8
A
B
C
D
E
F
SW2
SW1
J1
B
D
F
Y
A
C
E
KEY
X
U12
SW
D1
R8
RST
3V3
5V
VIN
ARDUNIO
U10
VREF
GND2
D13[SCK]
D12[MISO]
D11[MOSI]
D10[SS]
D9
D8
D7
D6
D5
D4
D3
D2
TX/D1
RX/D0
GND1
A0
A1
A2
A3
A4
A5
CON254_6
U15
U16
CON8
U13